女子団体戦記録

7月1日（土）

A(高知)　B(弓削)　C(阿南)　D(新居浜)　E(詫間)　F(高松)

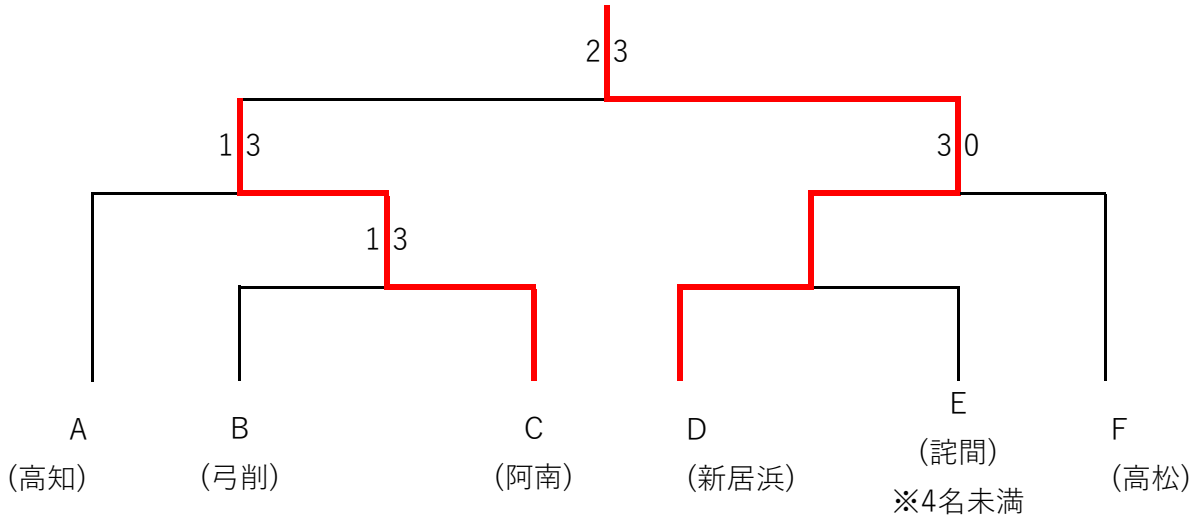

女子個人戦組合せ

● ダブルス

6月30日(金), 7月1日(土)　　※空き番号

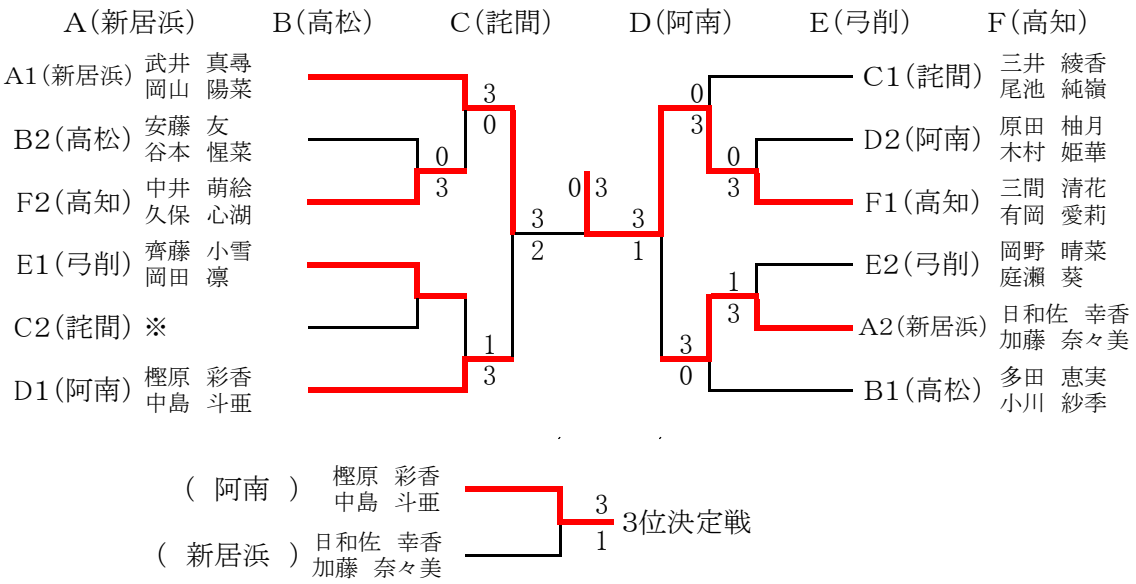

● シングルス
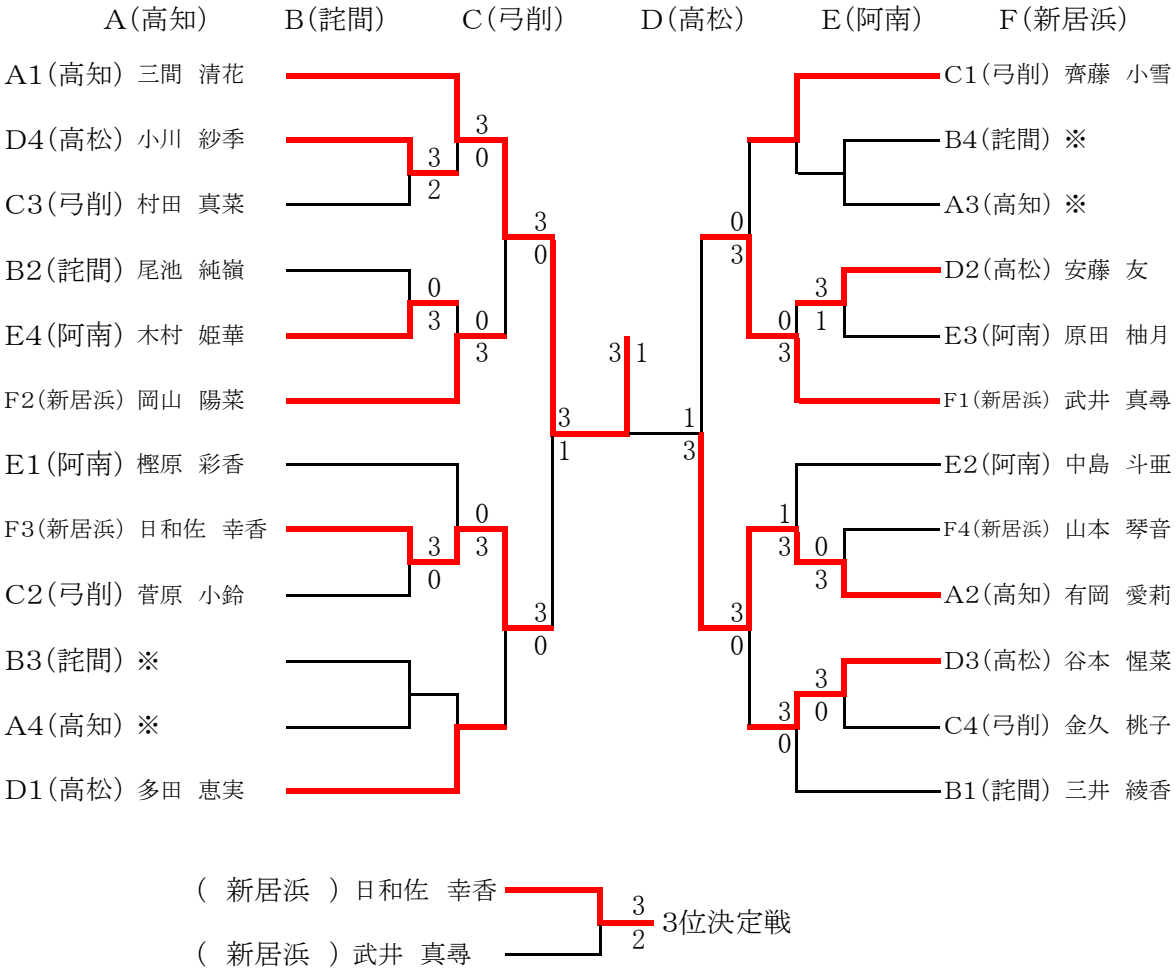
7月2日(日)　　※空き番号